P0502

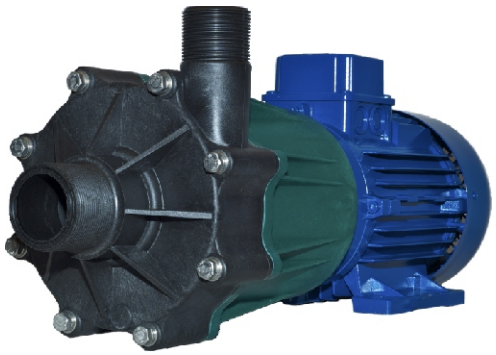

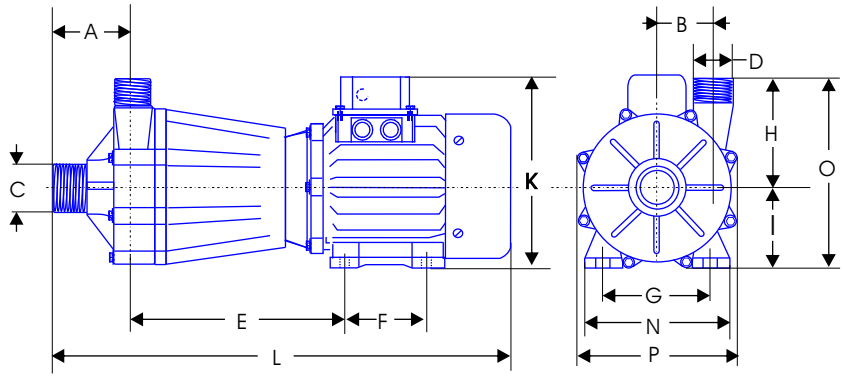

	Dimensioni/*Dimensions*													Motore/*Motor*				Peso/*Weight*
	A	**B**	**C**	**D**	**E**	**F**	**G**	**H**	**I**	**L**	**K**	**N**	**O**	**P**	**MEC**	**Flangiato/ Bracket**	**KW**	**PHASES**	**KG**
P0502	106	63,5	2"	1"1½	252,5	140	160	137,5	100	*612	*253	*196	237,5	200	100	B3-B14	3,0	3	** 32,200

* Varia in rapporto al motore montato
** Varia in rapporto ai materiali e al motore montato (IE2)

** It changes according to the assembled motor*
*** It changes according to the materials and to the assembled motor (IE2)*

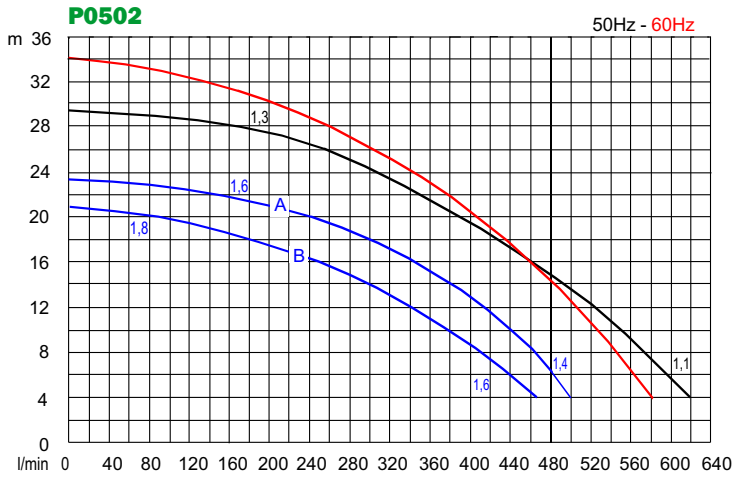

Riferimenti per le curve: acqua a temperatura ambiente / *Curve references: water at room temperature*
Curva A e B per pesi specifici diversi (50 Hz) / *Curve A and B for different specific gravities (50 Hz)*

PLASTOMEC S.r.l. - Via F. Turati, 75 - 40014 CREVALCORE (BO) - ITALY
Tel. +39.051.981410 - Fax +39.051.981387
www.plastomec.com

Since 1968

P0502

Costruzione / *Construction* :

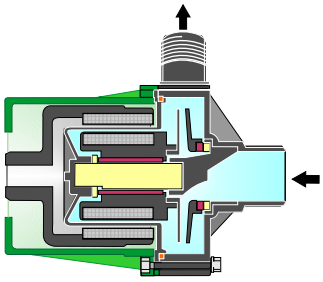

Materiali a contatto con il liquido /
Materials coming into contact with liquid:

PP (polipropilene F.V./*polypropylene*)	PVDF (polifluoruro di vinilidene/ *polyvinylidene fluoride*)
EPDM L'OR in EPDM è standard nella versione in PP. *The O-Ring in EPDM is standard for the PP version.*	FP L'OR in FP è standard nella versione in PVDF. *The O-Ring in FP is standard for the PVDF version.*
Ceramica allumina/*Alumel ceramic* Al_2O_3 99,7% *	
Rulon® o/*or* PTFE C. *	

* Altri materiali disponibili su richiesta /
Other materials upon request

Le pompe con boccole in CARBONE HD possono accidentalmente girare a secco senza danneggiarsi.
The pumps supplied with CARBON H.D. bushings can accidentally run dry without suffering damage.

Temperature di utilizzo (valori testati con acqua)/
Operation temperatures (test carried out with water) :

PP	0°C - 80°C
PVDF	0°C - 90°C

ACCESSORI DISPONIBILI
AVAILABLE ACCESSORIES

Flangiati
Flange connections

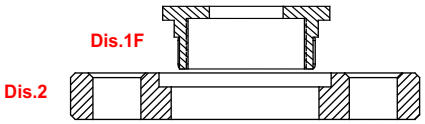

Codice / Code N°	ISO-DIN	Aspir./E *Inlet*	Mand./U *Outlet*	Dis.1F + Dis.2 Materiale *Material*	Dis.1F + Dis.2 Materiale *Material*
4	*DN 40*		1" ½	PP o PVDF	PP
5	*DN 50*	2"		PP o PVDF	PP

ATTENZIONE: leggere attentamente il MANUALE D'USO E MANUTENZIONE prima di installare e utilizzare la pompa
WARNING: *read the OPERATION AND INSTRUCTIONS MANUAL carefully before installing and operating the pump*

Per informazioni tecniche più dettagliate rivolgersi a PLASTOMEC srl / *For any other technical specifications contact PLASTOMEC srl*
I dati nel catalogo possono essere variati senza preavviso/*We reserve the right to modify all the specifications written on this catalogue without any notice*

PLASTOMEC S.r.l. - Via F. Turati, 75 - 40014 CREVALCORE (BO) - ITALY
Tel. +39.051.981410 - Fax +39.051.981387
www.plastomec.com